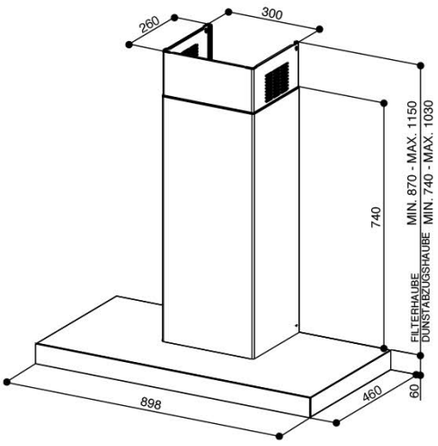

T-DARK

CAPACIDAD DE ASPIRACIÓN MOTOR 850 M³/H

T-DARK A90 còd. 325.0584.868

REMOTE BLOWER (opcional) · INTENSIVE SPEED · FILTER ALARM · NEW REMOTE CONTROL (opcional) · LED LIGHT

A+ ENERGY

CAMPANAS DE PARED

CARACTERÍSTICAS	DATOS TÉCNICOS					ACCESORIOS
Acabado	**Velocidad**	1	2	3	INT	**Còd. 112.0157.243**
• Acero inox negro	**Capacidad de aspiración punto IEC**	260	330	415	720	F9 Filtro de carbón activado
Mandos	**Presión**	380	430	470	530	**Còd. 112.0615.733**
Touch control	**Potencia absorbida**	165	190	225	270	Mando a distancia
Lighting	**Nivel de ruido**	53	57	61	72	**Còd. 112.0327.007**
LED						Kit aspiración a distancia ENERGY
Filtro antigrasa						**Còd. 112.0185.276**
Extraíbles lavables en lavavajillas						FLL9 Filtro de carbon activado Larga Duración
Ø salida de aire						**Còd. 112.0626.902**
150 / 120 mm						Kit filtrante T-Shape pared
Medida						
800 mm						
Clase energética						
A+						